CLEVER

Molla innesto rapido

ingombro totale:
75 mm

regolazioni:
Cuffie telescopiche (Foro: -4/+13 mm; Finite: -2/+15 mm);

applicazione consigliata:
Finestra

finitura rete:
Fettuccia con bottoni antivento

abbinamenti consigliati per la porta:
Scenica®, Miniscenica®, Gamma, Beta

caratteristiche tecniche

Clever è nata appositamente per risolvere le enormi difficoltà di installazione che nascono quando è necessario posizionare la zanzariera esternamente. Molto spesso, infatti, non c'è sufficiente spazio per installare la zanzariera tra il serramento e la tapparella, quindi dobbiamo installarla oltre, operazione scomoda, pericolosa e difficile, rendendo di fatto impossibile installare la zanzariera a regola d'arte.
Geniale nella sua semplicità, Clever si installa in tre mosse e in caso di manutenzione il cassonetto si sfila dalle cuffie senza neanche toccare una vite.

optional disponibili

Frizione (obbligatoria dai 2 mt. di altezza).

opzioni

Nappino da 120 centimetri.

regolazioni possibili

rispetto al vano di installazione

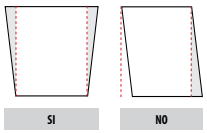

installazioni possibili

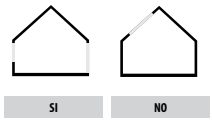

misure di realizzazione

Cassonetto	Misure minime	Misure massime
46	300 (500 con frizione) x 400 mm	2000 x 2300 mm

Per misure di base inferiori a 500 mm (750 mm con frizione) si prega di contattare l'azienda per conoscere l'altezza massima realizzabile.

Se le misure ordinate superano quelle massime garantite, verificata in ogni caso la fattibilità tecnica, per la realizzazione potrebbe rendersi necessario diminuire o eliminare i bottoni antivento. In questo caso non potremo garantire la tenuta della rete all'interno delle guide.

Definizione delle misure (tolleranza ± 1mm)
FINITE: il prodotto realizzato avrà una misura di base ed altezza esattamente uguale a quella ordinata.
FORO/LUCE: il prodotto realizzato avrà una misura di base e altezza diminuita di circa 3 mm rispetto le misure ordinate (tolleranza ±1mm).

colori alluminio

Accessori di colore grigio. Le colorazioni Bronzo, 9001, 9010 e 1013 prevedono alcuni accessori in tinta. Il colore degli accessori nelle colorazioni speciali è a discrezione dell'Azienda.
* Colorazione standard se non diversamente specificato sull'ordine.

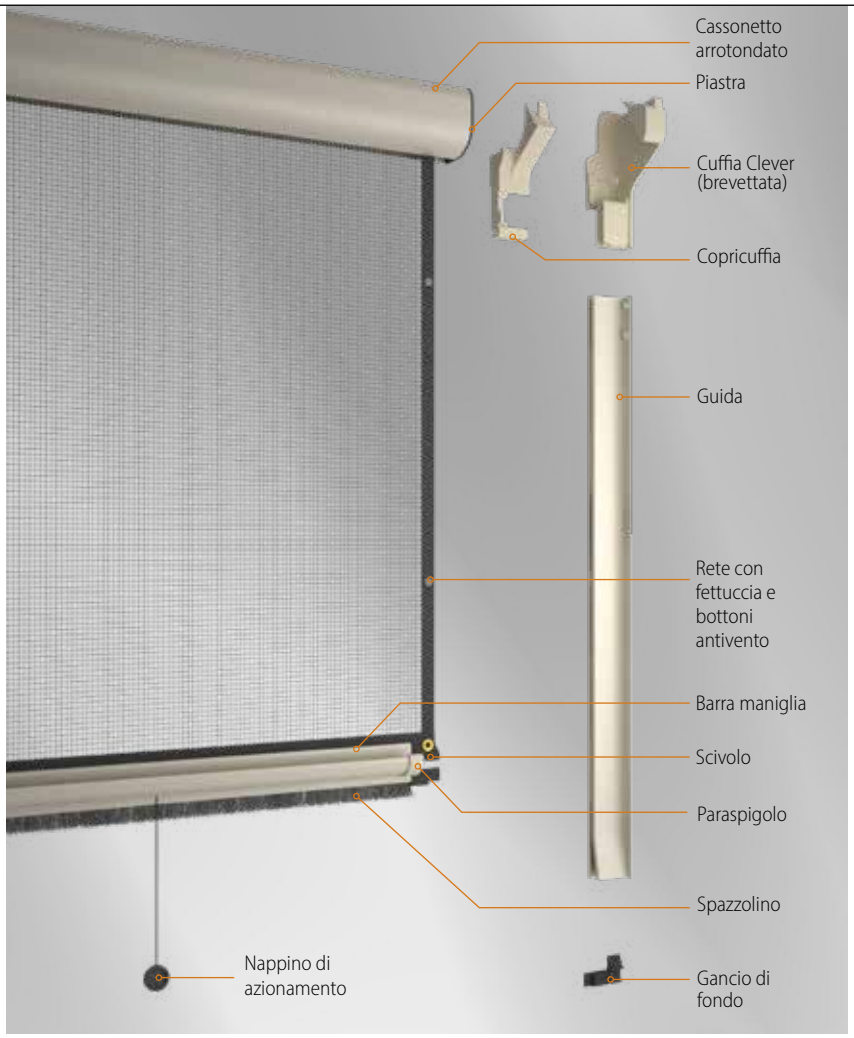

Guida

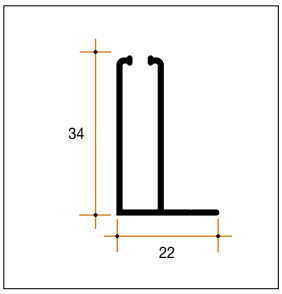

Cassonetto con barra maniglia e cuffia Clever

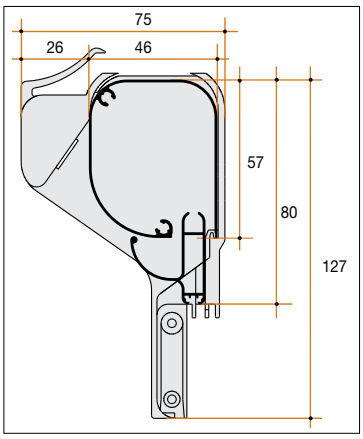

Cuffie Clever (brevetto internazionale Bettio)

Mollette superiori